PORMENOR DE FIXAÇÃO DA VIGA AOS PRUMOS

A1- ESCALA: 1/2.5
A3- ESCALA: 1/5

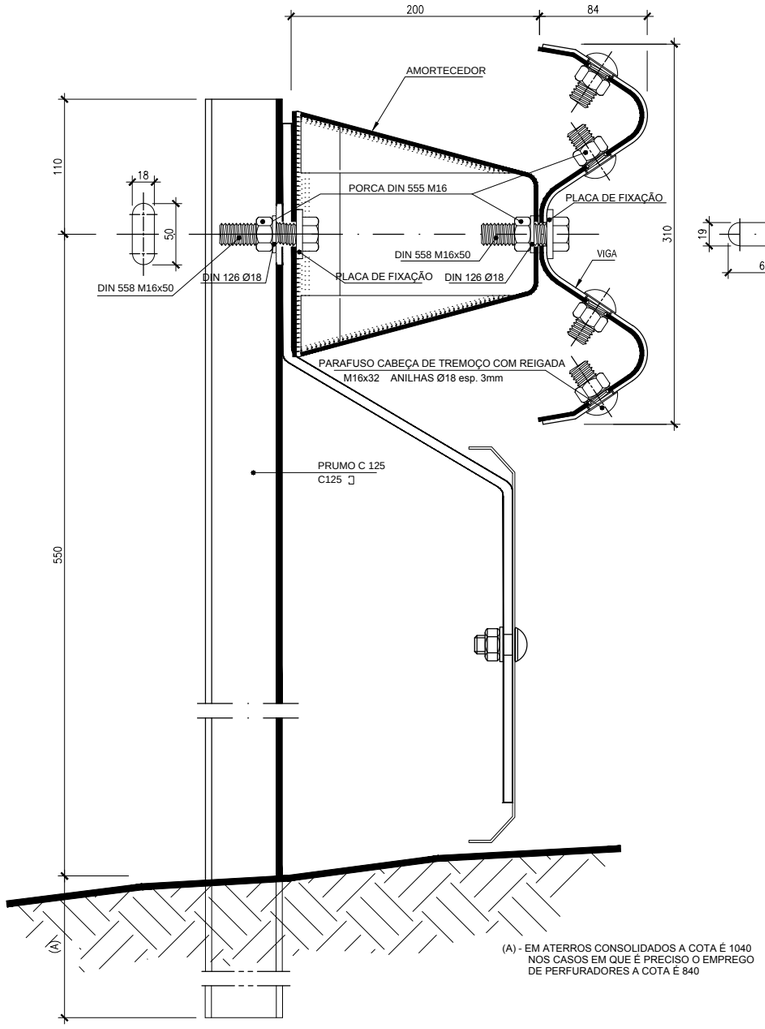

(A) - EM ATERROS CONSOLIDADOS A COTA É 1040
NOS CASOS EM QUE É PRECISO O EMPREGO
DE PERFURADORES A COTA É 840

PERFIL DA VIGA

A1- ESCALA: 1/2.5
A3- ESCALA: 1/5

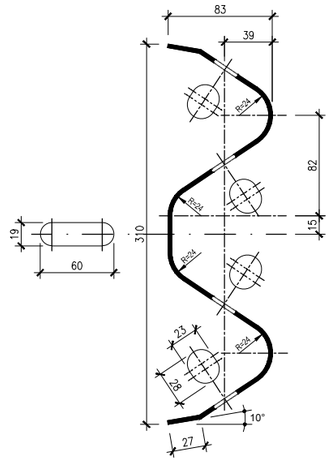

PORMENOR DE SOBREPOSIÇÃO DAS VIGAS

A1- ESCALA: 1/2.5
A3- ESCALA: 1/5

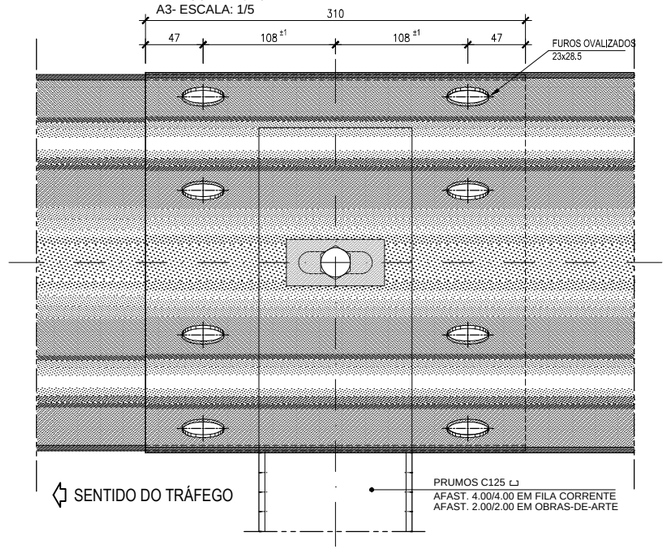

PORMENORES DO AMORTECEDOR

A1- ESCALA: 1/5
A3- ESCALA: 1/10

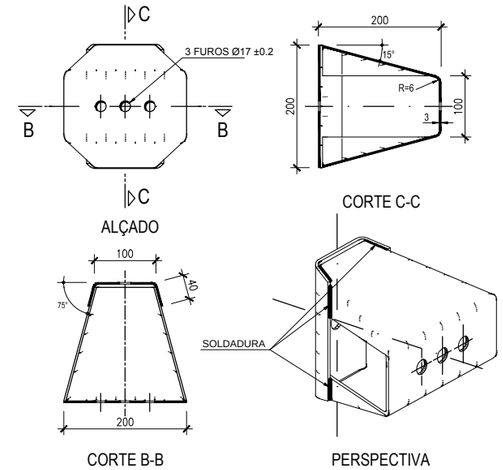

SECÇÃO DO PRUMO (C125)

A1- ESCALA: 1/2
A3- ESCALA: 1/4

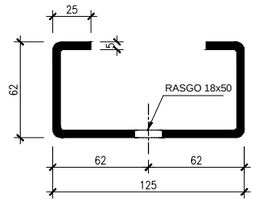

ELEMENTOS DE AMARRAÇÃO DAS VIGAS

A1- ESCALA: 1/1
A3- ESCALA: 1/2

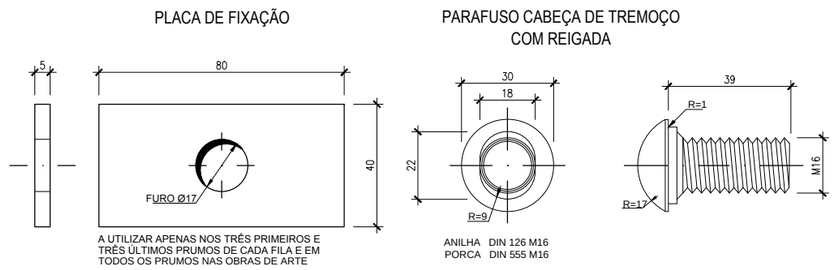

PLANIFICAÇÃO E FURAÇÃO DAS CHAPAS

A1- ESCALA: 1/5
A3- ESCALA: 1/10

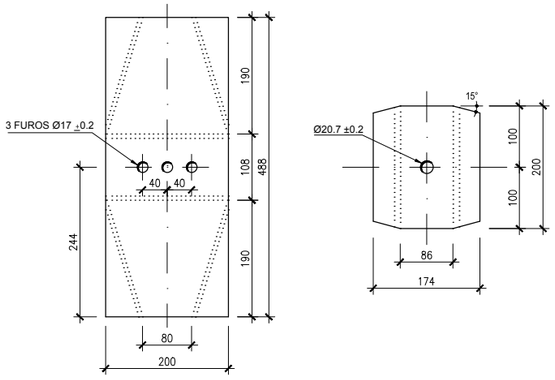

TERMINAL TIPO "CAUDA DE CARPA"

A1- ESCALA: 1/5
A3- ESCALA: 1/10

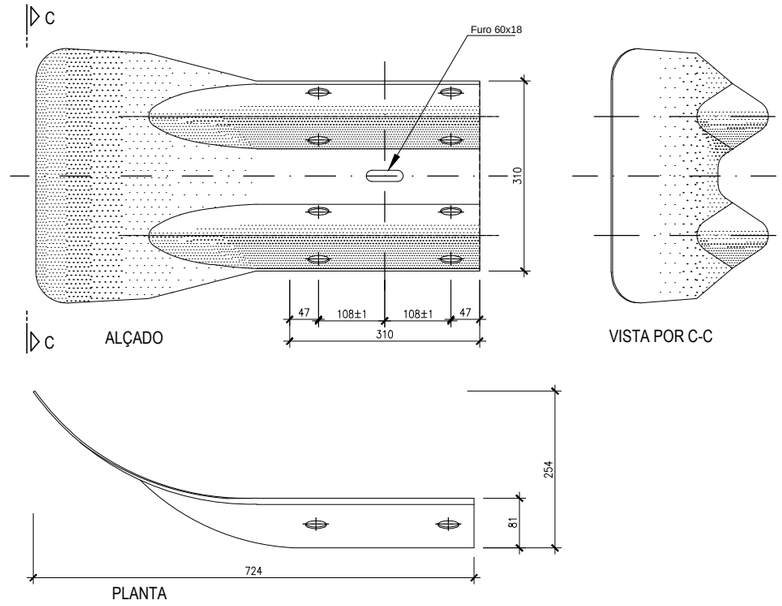

Região Autónoma da Madeira – Governo Regional; Secretaria Regional de Equipamentos e Infraestruturas; DIREÇÃO REGIONAL DE ESTRADAS	Projeto: **PAMUS - REQUALIFICAÇÃO DA REDE VIÁRIA REGIONAL ZONA CENTRO - FASE II**	Proj.: 4 / Colab.: 3 / Des.: 2 / Verif.: 1 / Aprov.: Rev. DATA DESCRIÇÃO DA REVISÃO	Escalas: As indicadas	Especialidade: SINALIZAÇÃO E EQUIP. DE SEGURANÇA Designação: GUARDAS DE SEGURANÇA METÁLICAS PORMENORES	205 (6/9) Nº Desenho; 0 Rev.; A Versão; Data: 05/2022